Refrigerator
Side by Side 2 Door Standard

HITACHI

ข้อมูลจำเพาะ

รุ่น		ไซด์ บาย ไซด์
ประตู		2 ประตู
เกรด		Standard
ความจุ (ลิตร)	รวมทั้งหมด	595
	ช่องแช่เย็น	369
	ช่องแช่แข็ง	226
ขนาด (มม.)	กว้าง	920
	สูง	1,795
	ลึก (รวมที่จับ)	720
	ลึก (มม.)	720
ช่องแช่เย็น	ชั้นวางกระจกนิรภัย	5
	ช่องแช่ขวดน้ำที่บานประตู	3
	ถาดใส่ไข่	●(14 ฟอง)
	ไฟ LED	●
	โหมดเร่งความเย็นในช่องแช่เย็น (Quick Cooling)	●
ช่องแช่ผัก	ช่องแช่แบบลิ้นชัก	2
	ช่องแช่ขวดน้ำที่บานประตู	1
ช่องแช่แข็ง	ระบบทำน้ำแข็งแบบบิด	●
	ชั้นวางกระจกนิรภัย	5
	ช่องแช่แบบลิ้นชัก	2
	ช่องแช่ขวดน้ำที่บานประตู	5
	ไฟ LED	●
	โหมดเร่งความเย็นในช่องแช่แข็ง (Quick Freezing)	●
คุณสมบัติทั่วไป	แผงควบคุมพร้อมไฟ LED	●
	ขอบยางประตูป้องกันเชื้อรา	●
	โหมดประหยัดพลังงาน	●
	สัญญาณเตือนเมื่อประตูปิดไม่สนิท	●
	แผ่นกรองกลิ่น Triple Power Filter	●
คุณสมบัติในการทำความเย็น	อินเวอร์เตอร์ × ระบบทำความเย็นแยกอิสระแบบพัดลมคู่	●
	เซ็นเซอร์อัจฉริยะ ตรวจจับอุณหภูมิ	●
	No Frost	●
	สารทำความเย็น R-600a	●
วัสดุประตู		กระจก (ดีไซน์กระจกไร้ขอบ)
สี		กลาสซิลเวอร์ (GS)

สีกลาสซิลเวอร์ (GS)

INVERTER × Dual Fan Cooling

ประหยัดพลังงานสูงสุด	เย็นเร็วเต็มประสิทธิภาพ
ความเย็นคงที่ตลอดเวลา	เก็บรักษาความเย็นยาวนานกว่า (15 ชม.)

บริษัท อาร์เซลิก ฮิตาชิ โฮม แอพพลายแอนซ์ เซลส์ (ประเทศไทย) จำกัด
333, 333/1-8 หมู่ที่ 13 ถนนบางนา-ตราด (กม.7) ตำบลบางแก้ว อำเภอบางพลี จังหวัดสมุทรปราการ 10540
แผนกลูกค้าสัมพันธ์ และบริการข้อมูล 0-2335-5455
Website : https://www.hitachi-homeappliances.com/th-th/
Email : service.h-ahst@arcelik-hitachi.com

หมายเหตุ บริษัทฯ ขอสงวนสิทธิ์ในการเปลี่ยนแปลงข้อมูลทางเทคนิคและดีไซน์ของสินค้าโดยไม่ต้องแจ้งให้ทราบล่วงหน้า / สีของผลิตภัณฑ์จริงอาจแตกต่างไปจากสีที่ปรากฏในเว็บไซต์และสื่อสิ่งพิมพ์

ดีไซน์บานกระจกไร้ขอบ

เพิ่มความสง่างามหรูหราให้กับห้องครัวของคุณ ด้วยประตูตู้เย็นแบบบานกระจกไร้ขอบดีไซน์ใหม่

Glass Silver

จัดเก็บอาหารในลิ้นชักได้อย่างง่ายดาย

ช่องแช่แบบลิ้นชักได้รับการออกแบบให้มีพื้นที่ในการจัดเก็บอย่างสะดวกสบาย และสามารถหาสิ่งที่ต้องการได้ง่าย เพียงปรายตามอง

ล้ำหน้าด้วยระบบประหยัดพลังงาน

INVERTER × Dual Fan Cooling

ระบบทำความเย็นแบบพัดลมคู่เพิ่มประสิทธิภาพในการทำความเย็นสูงสุดทั้งในช่องแช่แข็งและช่องแช่เย็น ซึ่งไม่สามารถทำได้ด้วยระบบทำความเย็นแบบพัดลมเดี่ยวในตู้เย็นทั่วไป ระบบทำความเย็นแบบพัดลมคู่ช่วยประหยัดพลังงานและกระจายความเย็นได้อย่างทรงพลัง ระบบนี้ทำงานควบคู่กับเซ็นเซอร์อัจฉริยะตรวจจับอุณหภูมิ โดยควบคุมการเปลี่ยนแปลงของอุณหภูมิในแต่ละช่องแช่ และรักษาอุณหภูมิในแต่ละช่องแช่ให้คงที่ตามค่าที่เหมาะสม

- ประหยัดพลังงานสูงสุด
- เย็นเร็วเต็มประสิทธิภาพ
- ความเย็นคงที่ตลอดเวลา
- เก็บรักษาความเย็นยาวนานกว่า (15 ชม.)

คุณสมบัติอื่น ๆ

ระบบทำน้ำแข็งแบบบิดหมุน

แค่บิดที่ก้านของเครื่องทำน้ำแข็ง ก็สามารถทำน้ำแข็งได้อย่างง่ายดาย เมื่อคุณต้องการทำน้ำแข็งอย่างรวดเร็ว ให้เปิดโหมดเร่งความเย็นในช่องแช่แข็ง

โหมดทำความเย็นแบบเร่งด่วน

เมื่อคุณต้องการแช่เย็นอย่างรวดเร็ว ให้เปิดโหมดทำความเย็นแบบเร่งด่วน (Quick Cooling) เพื่อเร่งกระบวนการทำความเย็นให้เร็วขึ้นประมาณ 8%[*1]

ดีไซน์ภายในเรียบหรู

ดีไซน์ภายในของตู้เย็นไซด์ บาย ไซด์ ได้รับการออกแบบอย่างพิถีพิถัน เพื่อการใช้งานที่ง่ายและสะดวกสบาย พร้อมไฟ LED ส่องสว่าง และประหยัดพลังงาน

แผ่นกรองขจัดกลิ่น ประสิทธิภาพสูง

แผ่นกรอง Triple Power Filter

ขจัดกลิ่น[*2] และแบคทีเรีย 99%[*3]

*1 ทดสอบโดยฮิตาชิ เปรียบเทียบระหว่าง โหมดทำความเย็นแบบเร่งด่วน (Quick Cooling) และโหมดปกติ
*2 แผ่นกรอง Triple Power Filter ช่วยขจัดองค์ประกอบของกลิ่น 7 ประเภท (ทดสอบโดยฮิตาชิ ประเภทของกลิ่น: เมทิล เมอร์แคปเทน, แอมโมเนีย, แอซิทาลดีไฮด์, ไตรเมทิลามีน, โพรพานอล, เฮกซานอล และกรดอะซิติก)
*3 ให้ผลด้านการฆ่าเชื้อร่วมกับถ่านกัมมันต์, ซีโอไลต์ และแมงกานีส ออกไซด์ (ตัวเร่งปฏิกิริยา) แผ่นกรองช่วยลดการเกิดกลิ่นได้เป็นอย่างดี ทดสอบโดย: สถาบัน Boken Quality Evaluation Institute
วิธีการทดสอบ: Film Adhesion (JISZ2801) ชิ้นส่วนที่ใช้ทดสอบ: แผ่นกรอง วิธีการฆ่าเชื้อ: กระตุ้นกระบวนการออกซิเดชันบนแผ่นกรอง เป้าหมาย: คราบแบคทีเรียที่สะสมบนแผ่นกรอง ผลการทดสอบ: ขจัดได้ 99% หลังจากฆ่าเชื้อ 24 ชม.
ด้วยประสิทธิภาพของแผ่นกรองเพียงอย่างเดียว ไม่มีผลกระทบต่อสภาพแวดล้อมและอาหารภายในตู้เย็น

สี

สีกลาสซิลเวอร์ (GS)

ขนาด (มม.)
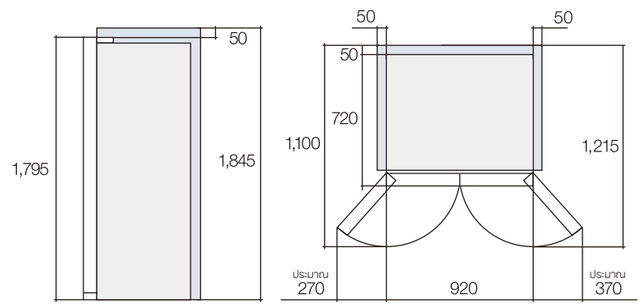
□ : พื้นที่สำหรับการระบายความร้อน